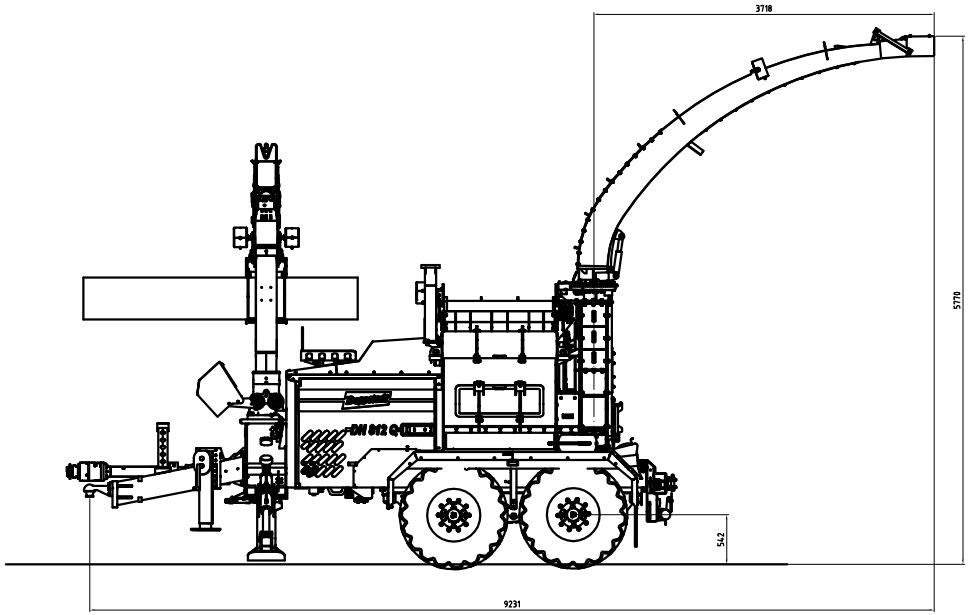

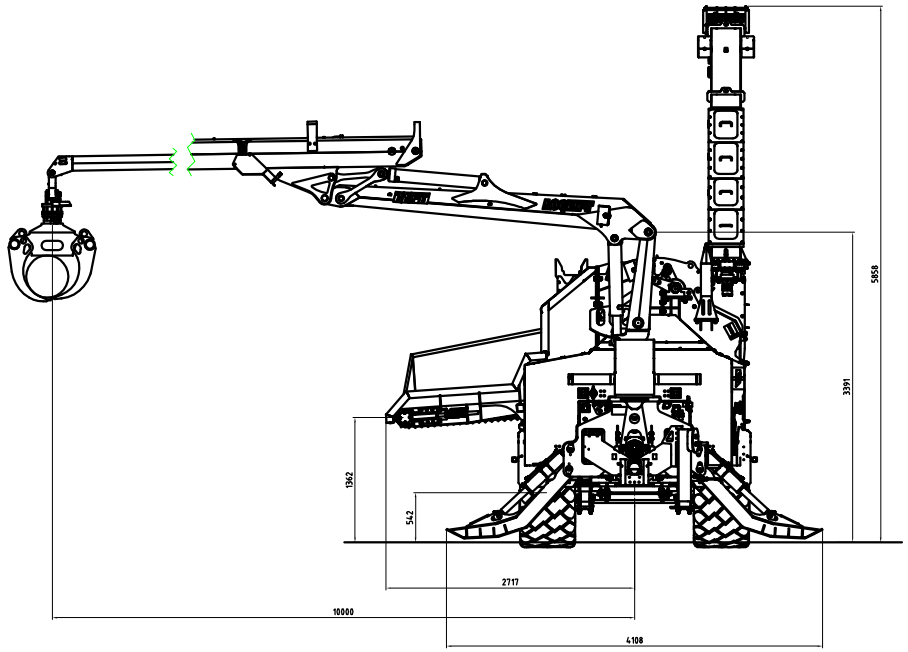

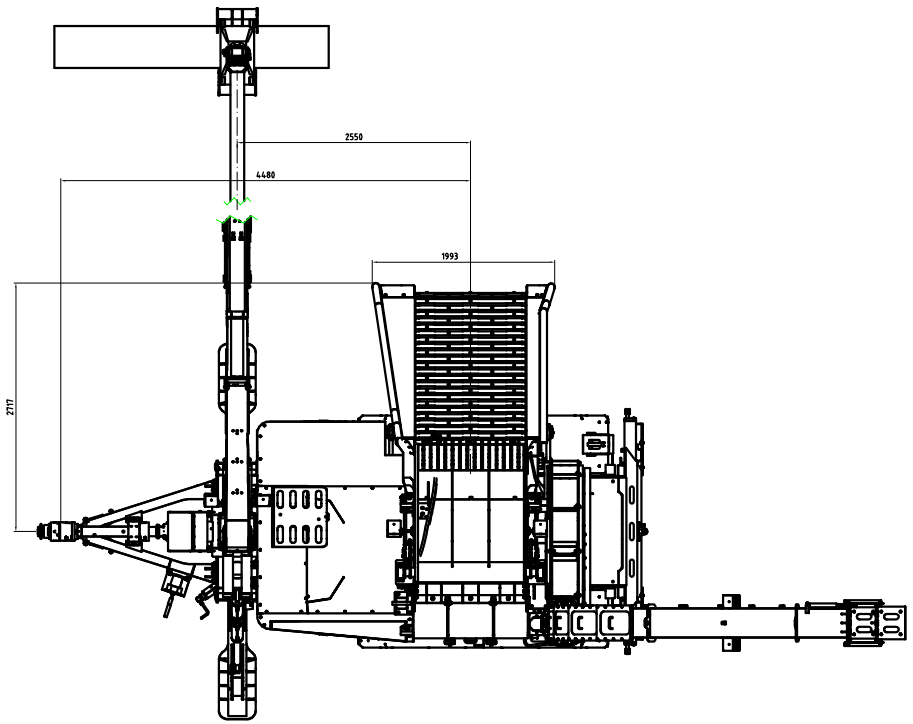

Beschichtungsvorgaben

- Blank, Reinheitsgrad Sa 2 1/2 nach DIN EN ISO 12944-4
- Schwarz RAL 9005, Ausführung nach DIN 1012
- Tiefenrange RAL 2011, Ausf.n. DIN 1012 oder 13.Kundenauftrag
- Schraubenfeder Überzug ISO 2081-Fe/Zn10/A (nonstabil)

Art-Nr:99812000000 Ind. B

VERTRAULICH, ALLE RECHTE VORBEHALTEN DIN ISO 16016
CONFIDENTIAL, ALL RIGHTS RESERVED DIN ISO 16016
COMPONENTIAL, RESERVADOS TODOS OS DIREITOS DIN ISO 16016

DH812Q

Oberfläche ISO 1302 Rz in µm

Maßstab 1:20 | Oberfläche? | Gewicht(kg) 20000.00

Allgemeintoleranz DIN 1000

	Datum	Name
Bearb.	22.04.13	RAHN
Gepr.		
Norm		

HOLZHACKER DH812Q

MASSBLATT ARBEITSSTELLUNG

Doppstadt

99812000000

Blatt M4

Zust.	Änderung	Datum	Name
B	A12012019	21.11.12	rlath

CAD/SDW: G:\datum\2013\K\K\K00043839.dwg